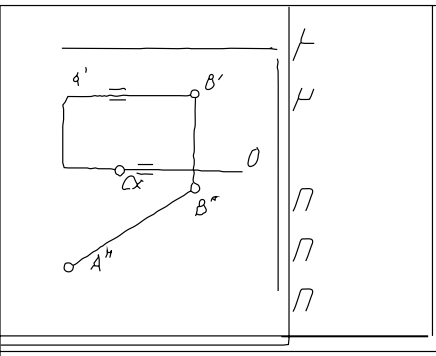

На эпюре в системе двух плоскостей проекций найти следы прямой, заданной отрезком [AB]. Показать видимость и дать характеристику положения ее в пространстве относительно плоскостей проекций. Через точку C провести прямую, пересекающую заданный отрезок прямой

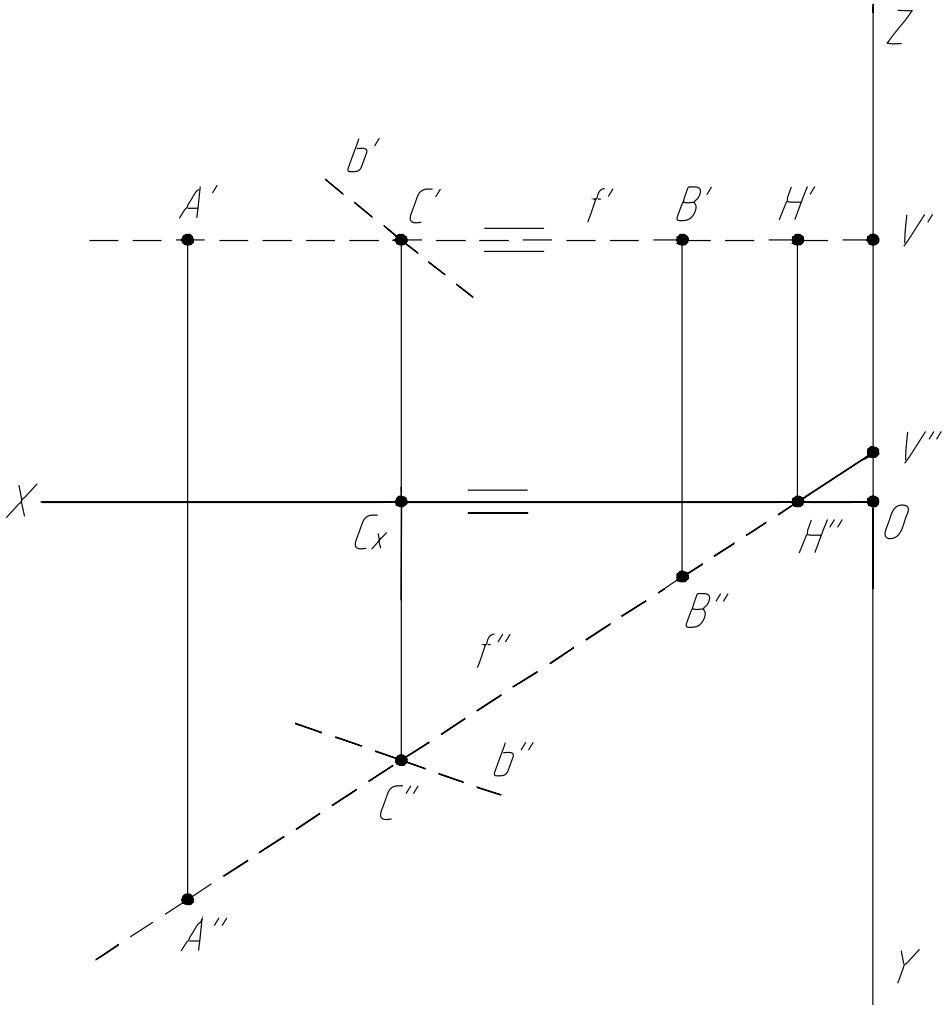

ВГ-115з	Пуленец Алексей Сергеевич